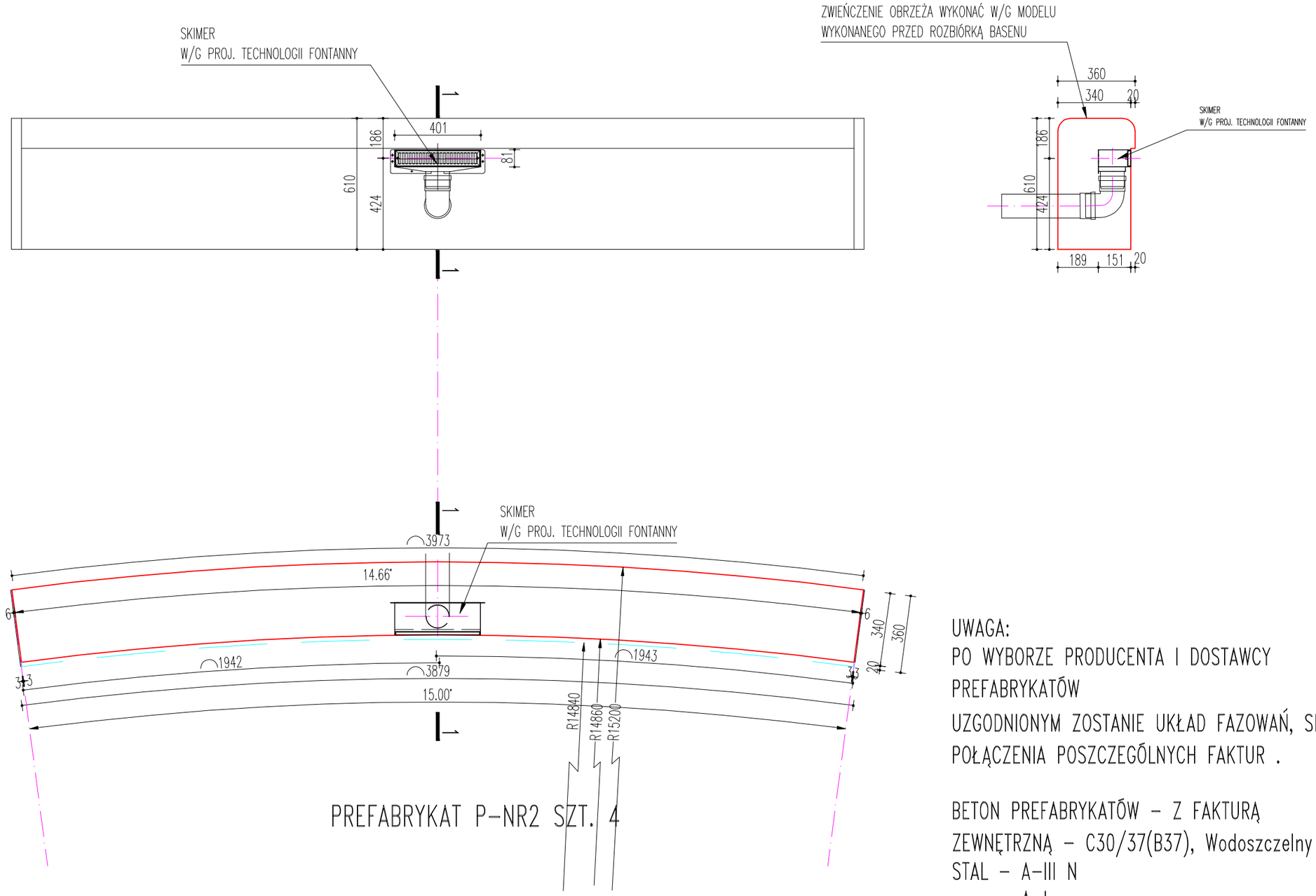

UWAGA:
PO WYBORZE PRODUCENTA I DOSTAWCY PREFABRYKATÓW UZGODNIONYM ZOSTANIE UKŁAD FAZOWAŃ, SPOSÓB POŁĄCZENIA POSZCZEGÓLNYCH FAKTUR .

BETON PREFABRYKATÓW - Z FAKTURĄ ZEWNĘTRZNĄ - C30/37(B37), Wodoszczelny
STAL - A-III N
A-I

KOTWY TRANSPORTOWE I ŚRUBY DO MONTAŻU PŁYT ZE STALI NIERDZEWNEJ

PREFABRYKATY OBRZEŻA NR2

PPKZ
PRACOWNIA PROJEKTOWA KONSERWACJI ZABYTKÓW
Spółka z o.o.
ul. Zielonogórska 35, 71-084 SZCZECIN, tel 914530922 tel/fax 954530850

TREŚĆ: REWITALIZACJA KWATERY ZASŁUŻONYCH NA TERENIE CMENTARZA CENTRALNEGO W SZCZECINIE Szczecin Cmentarz Centralny część działki nr 2/5 obręb 2113 NIECKA BASENOWA Z FONTANNĄ PROJEKT WYKONAWCZY-KONSTRUKCJA	NR ZLEC.: WI/H/6/2011 DATA: 12.2011
PROJEKTANT: inz. Leszek Demski nr upr.: 297/Sz/86; ZAP/BO/3793/02 uprawnienia WKZ nr 26/94	SKALA: 1:20
	NR RYS.: 3\K